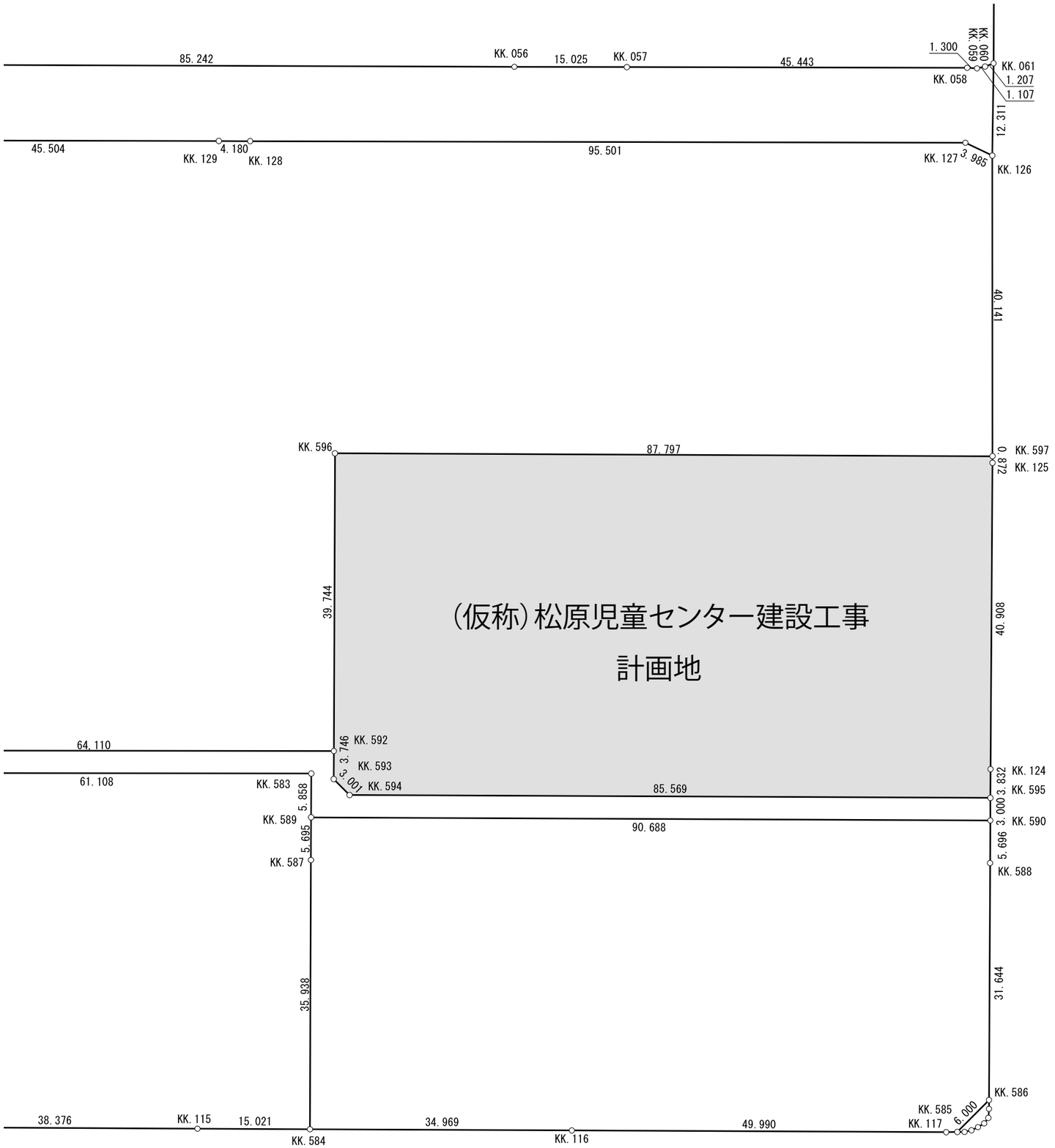

	(仮称)松原児童センター建設工事　計画地				
No.	標識	Xn	Yn	辺　長	点間No
KK.596		-17380.587	-3881.146	87.797	KK.597
KK.597		-17355.292	-3797.071	0.872	KK.125
KK.125		-17356.126	-3796.816	40.908	KK.124
KK.124		-17395.322	-3785.103	3.832	KK.595
KK.595		-17398.992	-3784.000	85.569	KK.594
KK.594		-17423.645	-3865.941	3.001	KK.593
KK.593		-17422.225	-3868.585	3.746	KK.592
KK.592		-17418.638	-3869.667	39.744	KK.596
			倍　面　積	-8000.018957	
			面　積	4000.0094785	
			地　積	4000.00	㎡

御手洗龍
建築設計
事務所

RYU MITARAI
&ASSOCIATES,
ARCHITECTS

一級建築士事務所
株式会社御手洗龍建築設計事務所
東京都知事登録第62011号

一級建築士　御手洗龍　第356187号

年 月 日	訂正事項

設計	検図	作図	確認	令和2年(2020年)3月	課長	課長補佐	課長補佐 兼係長	担当
御手洗	御手洗	御手洗		草加市 子ども未来部 子ども育成課				

工事名	(仮称)松原児童センター建設工事（外構工事）
図面名	敷地面積算定図
縮尺	A1 1／300 A3 1／600
日付	2020/03
NO.	G-08

アスファルト舗装 1/20

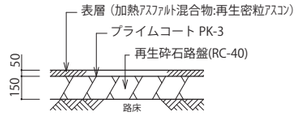

断面図

※加熱アスファルト混合物の粗骨材最大寸法は、13㎜とする
※最大積載量4t以下の管理車両が通行する広場等に適用する
※路床設計CBRは3%とする

コンクリート舗装A 1/20

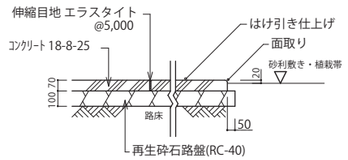

断面図

※路床設計CBRは3%とする

コンクリート舗装B 1/20

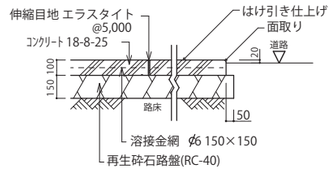

断面図

※最大積載量4t以下の管理車両が通行する広場等に適用する
※路床設計CBRは3%とする

コンクリート舗装C 1/20

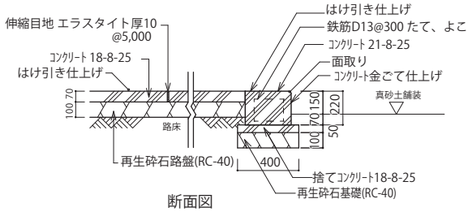

断面図

※砕石基礎の下は良く転圧を行うこと
※路床設計CBRは3%とする

真砂土舗装 1/20

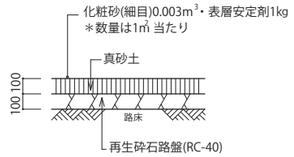

断面図

※路床設計CBRは3%とする

誘導ブロック 1/20

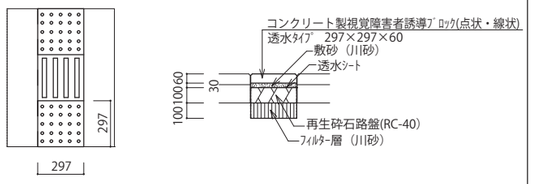

平面図　断面図

※JIS規格準拠品とすること
※誘導ブロックの色は、監督員の承認を受けること
※視覚障がい者誘導用ﾌﾞﾛｯｸ・透水ﾀｲﾌﾟ（ｸｰﾙｲｴﾛｰ）同等品とする
※路床設計CBRは3%とする

縁石A 1/20

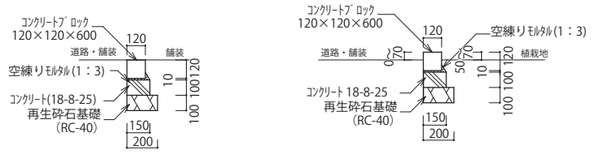

縁石A-1　断面図　　縁石A-2　断面図

※コンクリートブロックは、JIS製品とする
※目地ﾓﾙﾀﾙは目地幅5mm、深さ5mmを標準とすること

縁石B 1/20

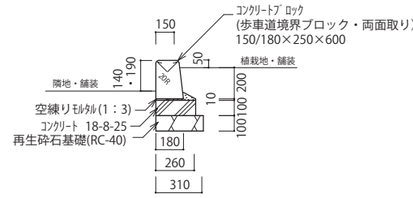

断面図

※目地ﾓﾙﾀﾙは目地幅5mm、深さ5mmを標準とすること
※コンクリート特殊境界ﾌﾞﾛｯｸ 同等品とする

縁石C 1/20

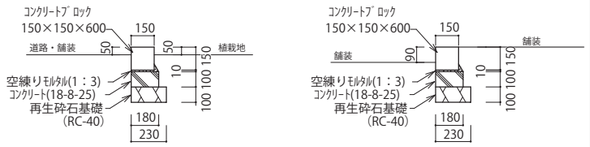

縁石C-1　断面図　　縁石C-2　断面図

※コンクリートブロックは、JIS製品とする
※目地ﾓﾙﾀﾙは目地幅5mm、深さ5mmを標準とすること

縁石D -

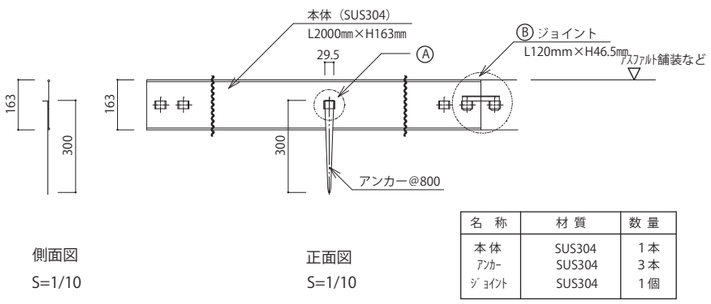

名　称	材 質	数 量
本 体	SUS304	1 本
ｱﾝｶｰ	SUS304	3 本
ｼﾞｮｲﾝﾄ	SUS304	1 個

側面図
S=1/10

正面図
S=1/10

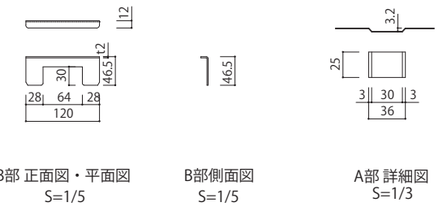

B部 正面図・平面図
S=1/5

B部側面図
S=1/5

A部 詳細図
S=1/3

※ジョイントは、エッジ材を延長する際に使用すること
※サスエッジ 同等品とする

目地材 -

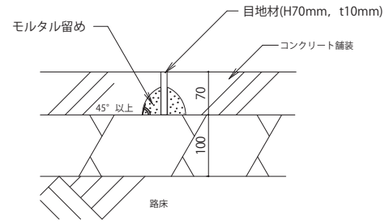

断面図
S=1/5

※エラスタイト 同等品とする

ボールド屋根周辺 雨水集水部詳細図 1/20

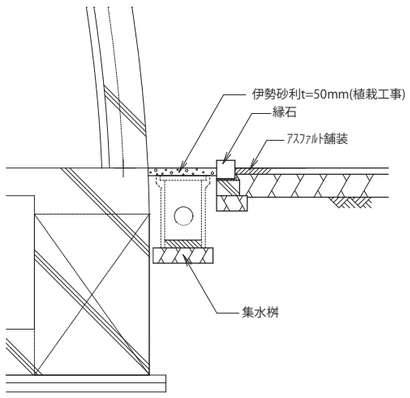

みんなのはらっぱ周り詳細図 1/20

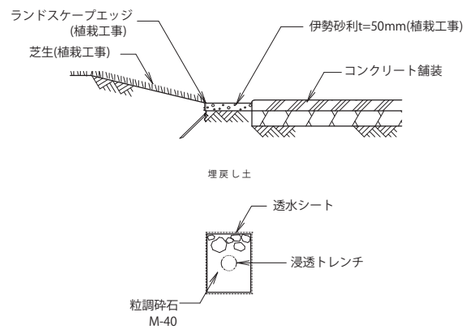

駐車場ブロック -

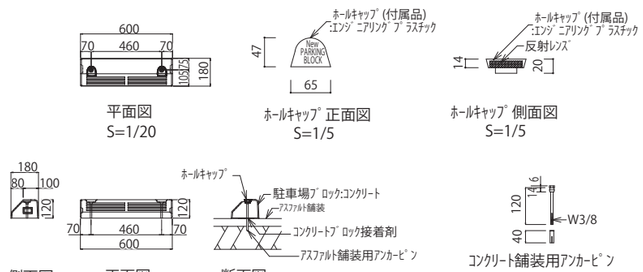

平面図
S=1/20

ﾎｰﾙｷｬｯﾌﾟ 正面図
S=1/5

ﾎｰﾙｷｬｯﾌﾟ 側面図
S=1/5

側面図
S=1/20

正面図
S=1/20

断面図
S=1/20

ｺﾝｸﾘｰﾄ舗装用ｱﾝｶｰﾋﾟﾝ
詳細図
S=1/10

※NSP-120B 同等品とする

御手洗龍
建築設計
事務所

RYU MITARAI
&ASSOCIATES,
ARCHITECTS

一級建築士事務所
株式会社御手洗龍建築設計事務所
東京都知事登録第62011号

一級建築士　御手洗　龍　第356187号

年　月　日	訂正事項

設計	検図	作図	確認	令和2年(2020年) 3月	課長	課長補佐	課長補佐 兼係長	担当
				草加市 子ども未来部 子ども育成課				

工事名	（仮称）松原児童センター建設工事（外構工事）	縮尺	A3（50％） A1（図示）	NO.	G-09
図面名	施設詳細図1	日付	2020/03		

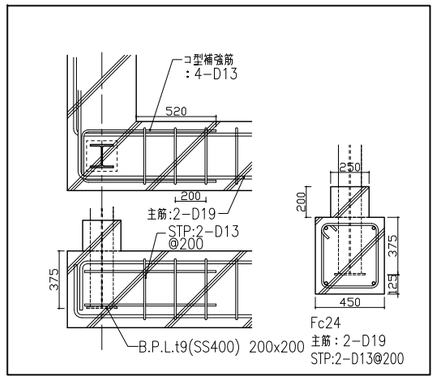

基礎詳細（室外機置場1・2共通）S=1:20

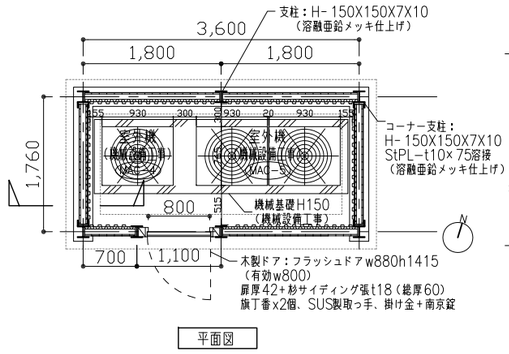

平面図

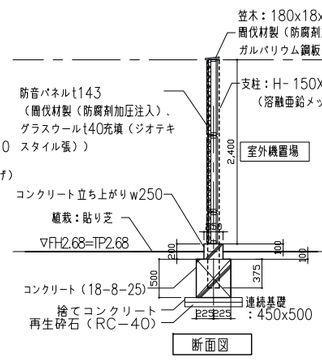

断面図

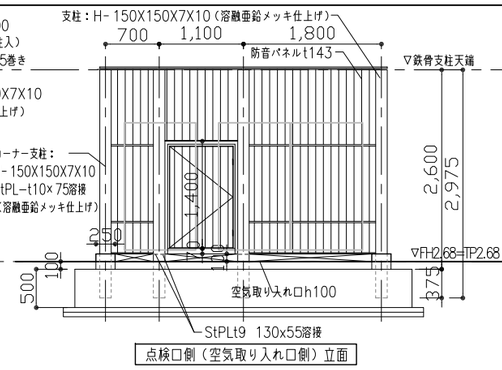

点検口側（空気取り入れ口側）立面

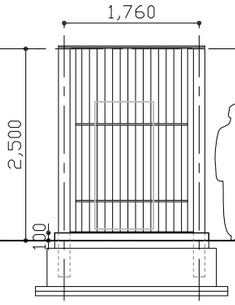

側面立面

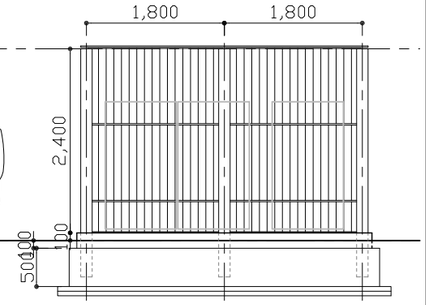

隣地側立面

※木製防音壁 安らぎ 同等品

室外機置場1（防音壁A）・門扉A詳細 S=1:40

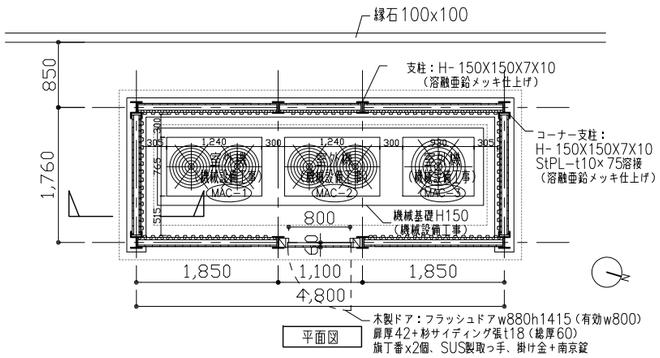

平面図

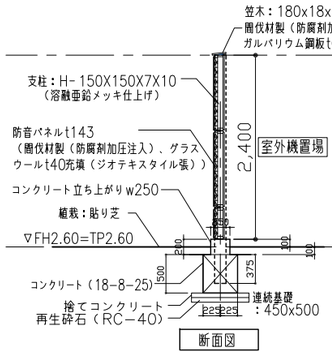

断面図

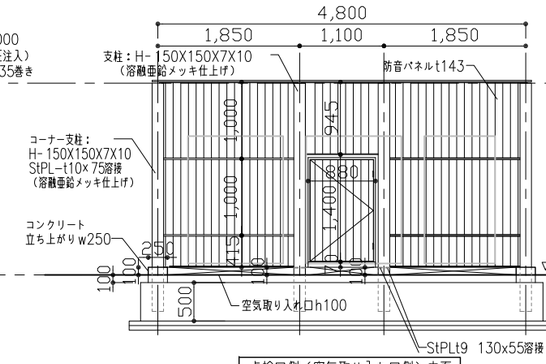

点検口側（空気取り入れ口側）立面

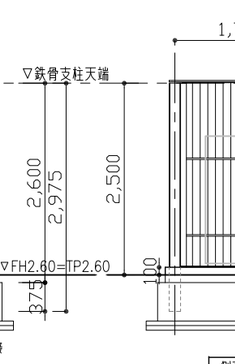

側面立面

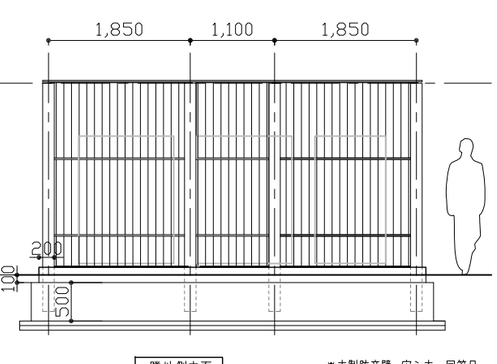

隣地側立面

※木製防音壁 安らぎ 同等品

室外機置場2（防音壁A）・門扉A詳細 S=1:40

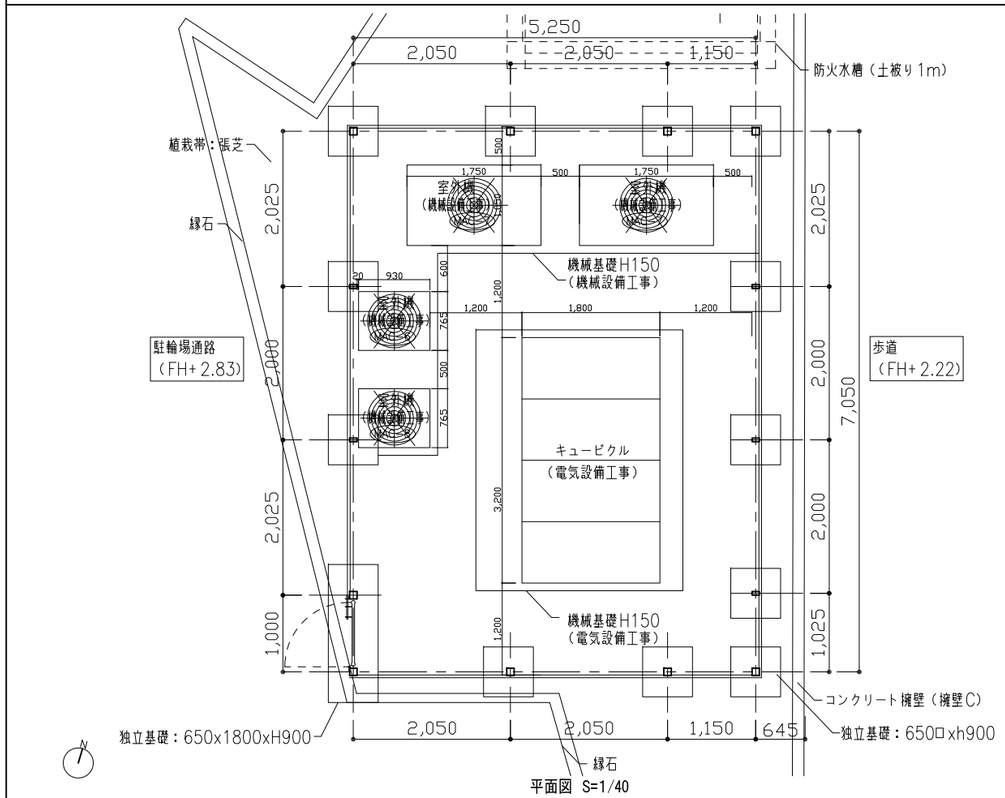

平面図 S=1:40

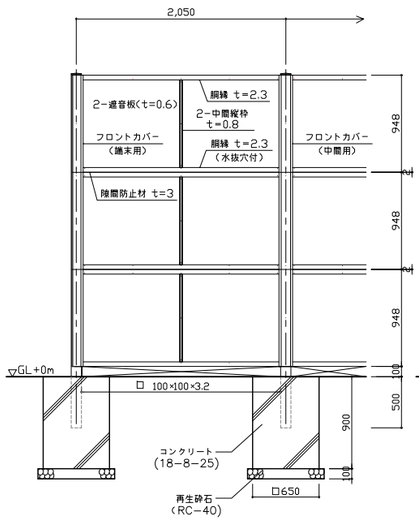

基準部立面図 S=1/40

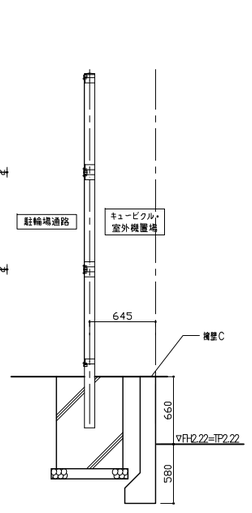

断面図 S=1/40

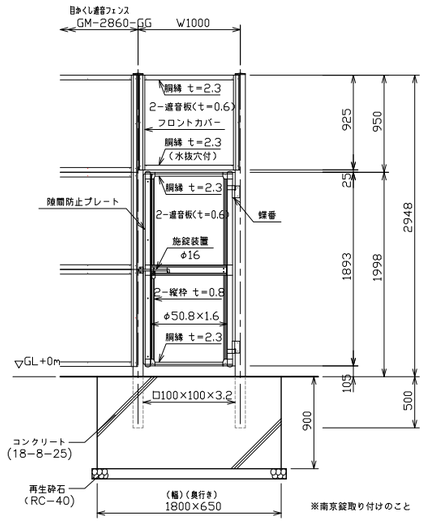

※南京錠取り付けのこと

扉部立面図 S=1/40

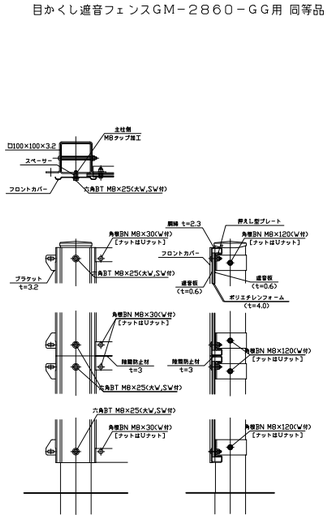

パネル取付図 S=1/10

外装について
- 主柱、胴縁
  ブラケット
  押え型プレート
  縦枠
  フロントカバー ・・・ 亜鉛・アルミ・マグネシウム合金めっきの上 高耐候性樹脂粉体塗装
- 遮音板 ・・・塗装溶融アルミ・亜鉛合金めっき鋼板（制震加工）
- ボルト・ナット ・・・溶融亜鉛めっきの上防錆着色処理

目かくし遮音フェンスGM-2860-GG用 同等品

キュービクル・室外機置場(防音壁B)・門扉B詳細

御手洗龍建築設計事務所 RYU MITARAI &ASSOCIATES, ARCHITECTS 一級建築士事務所 株式会社御手洗龍建築設計事務所 東京都知事登録第62011号 一級建築士 御手洗 龍 第356187号	年 月 日 訂正事項	設計	検図	作図	確認	令和2年(2020年)3月 草加市 子ども未来部 子ども育成課	課長	課長補佐	課長補佐 兼係長	担当	工事名 (仮称)松原児童センター建設工事(外構工事) 図面名 施設詳細図2	縮尺 A3 1/80 A1 1/40 日付 2020/03	NO. G-10

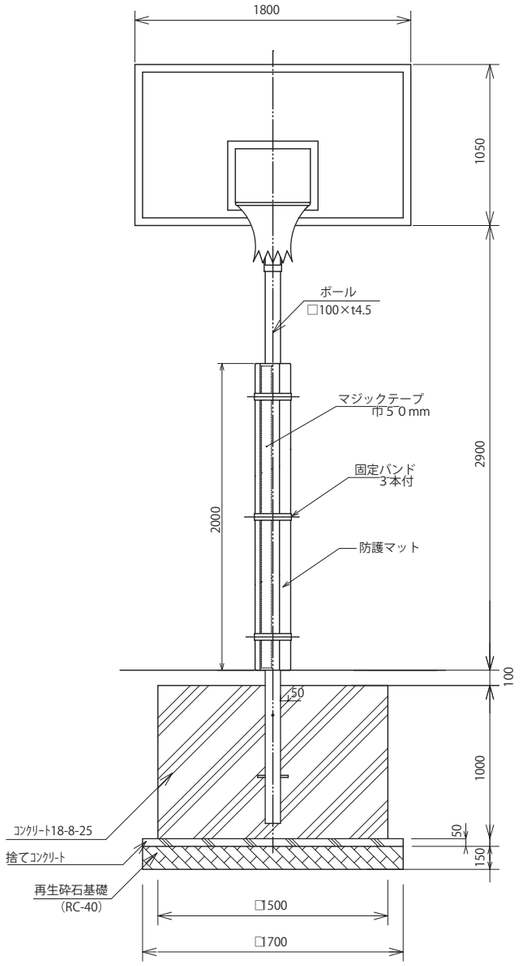

正面図

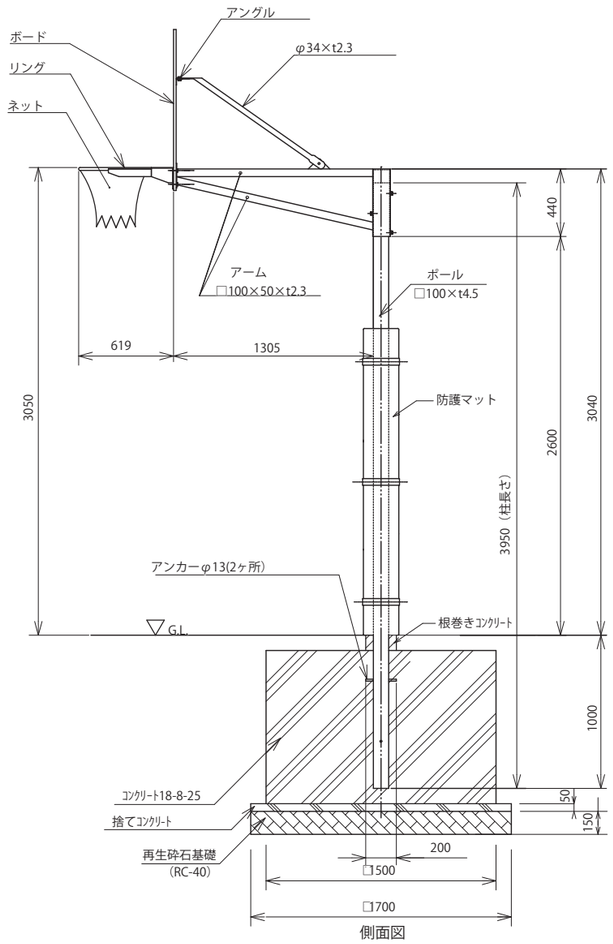

側面図

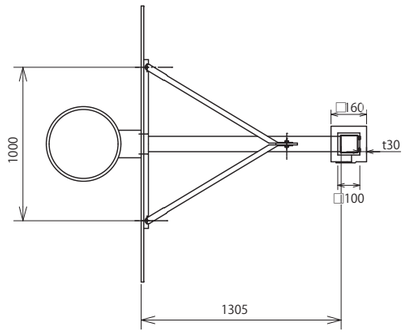

平面図

【バスケットゴール仕様】
- ボード　：アルミサンドイッチボード 板厚17mm
  - 表面材：アルミ合金板t0.8mm（表裏両面）
  - 芯材：合板
  - ボード端部全周防水加工・アルミ枠取付(t=1.0)
- ボール　：一般構造用角型鋼管（JIS G3466 STKR）
  - 電気亜鉛メッキ処理後焼付塗装
- アーム　：一般構造用角形鋼管（JIS G3466 STKR）
  - 一般構造用炭素鋼鋼管（JIS G3444 STK）
  - 電気亜鉛メッキ処理後焼付塗装
- リング　：一般構造用圧延鋼材（JIS G3101 SS）
  - 電気亜鉛メッキ処理後焼付塗装（橙色）
- ネット　：ビニロン 20S/150本
- ネジ類　：ステンレス製（SUS304）
- 重量　　：110kg/半対

【防護マット仕様】
- 外皮　　：防水帆布　赤色
- 芯材　　：ポリエチレンフォーム
- 固定方法：マジックテープ　固定バンド３本付
- 重量　　：2.3kg

※風速34m/s、地表面粗度区分Ⅲで設計した製品である
※バスケットゴール単柱式(一般用) RT-B062150 同等品とする
※防護マット(バスケットゴール付属品) RT-P170119 同等品とする
※防護マットの標準色は赤のため、別色(緑・青・黄・白)にする場合は、監督員の承認を受けること

御手洗龍
建築設計
事務所
RYU MITARAI
&ASSOCIATES,
ARCHITECTS
一級建築士事務所
株式会社御手洗龍建築設計事務所
東京都知事登録第62011号
一級建築士　御手洗　龍　第356187号

年　月　日	訂正事項

設計	検図	作図	確認	令和2年(2020年) 3月	課長	課長補佐	課長補佐 兼係長	担当
御手洗		御手洗		草加市 子ども未来部 子ども育成課				

工事名	（仮称）松原児童センター建設工事（外構工事）	縮尺	A3（1/40） A1（1/20）	NO.	G-11
図面名	施設詳細図3	日付	2020/03		